duslar
ПОСТАВЩИК РЕШЕНИЙ ДЛЯ МЕБЕЛИ

CROCUS
выдвижной держатель для обуви

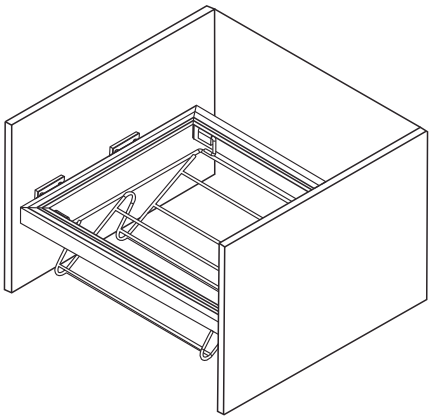

1. Сделайте разметку корпуса под направляющие согласно заданным размерам.

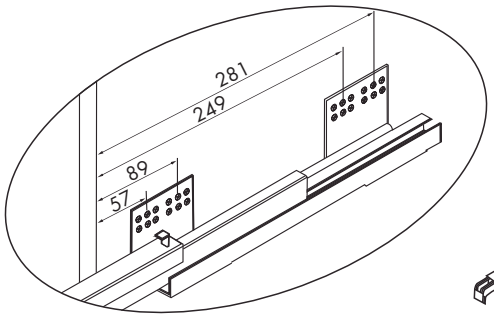

2. Установите направляющие и зафиксируйте их винтами.

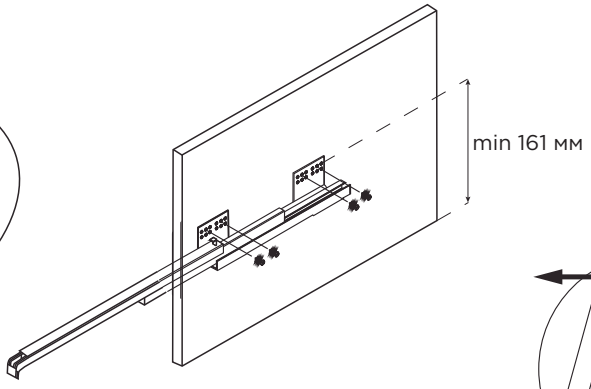

3. Ослабьте винты (рис. А) для регулировки рамы по ширине (рис. Б).

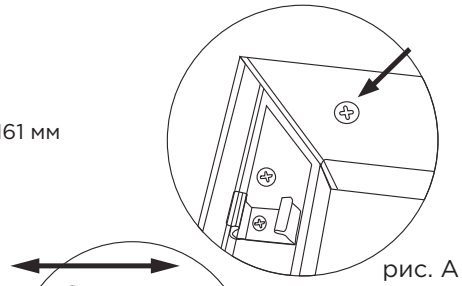
рис. А

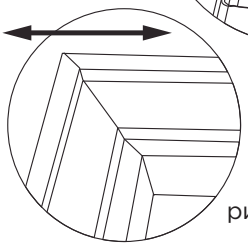
рис. Б

4. Заведите раму под крючки на направляющих (В). Нажмите на раму в передней части для ее фиксации (Г). Отрегулируйте раму по ширине и затяните винты.

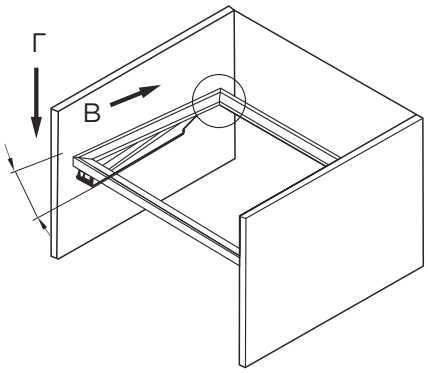

5. Установите держатель для обуви в алюминиевую раму.

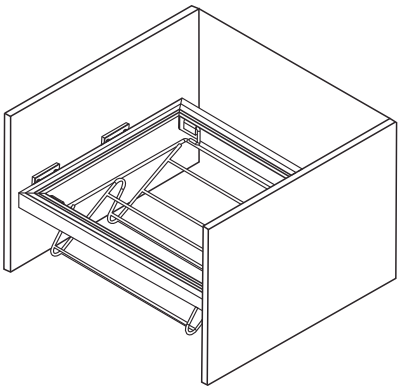

Все размеры указаны в мм, размер погрешности +/- 1 мм.
Производитель оставляет за собой право вносить изменения в товар без ухудшения технических характеристик без предварительного уведомления.

8 (495) 150-75-96 duslar@duslar.biz www.duslar.biz

05.10.2026